ЛАДЗАВОД СВЕТОТЕХНИКИ НОВАЛАЙТ

LAD LED R320-2-30G-230AC-50L Ex

Маркировка взрывозащиты: 1Ex mb IIC T6 Gb X, Ex mb IIIC T80□C Db X

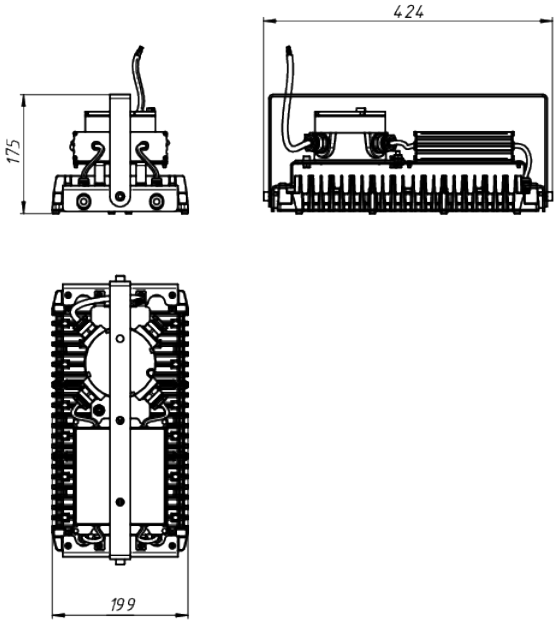

Модель / Артикул	LAD LED R320-2-30G-230AC-50L Ex
Световой поток*, Лм	12705
Угол излучения	30*
Энергопотребление, Вт	110
Цветовая температура**, К	5000K
Индекс цветопередачи***	Ra 70
Коэффициент мощности	0.95
Номинальное напряжение питания****, В	AC230
Влаго и пылезащита	IP67
Вид климатического исполнения	УХЛ1
Класс защиты от поражения эл. током	I
Диапазон рабочих температур	-40*C ... +40*C
Тип крепления	Лира
Габаритные размеры светильника*****, мм	424 x 199 x 175
Гарантийный срок	5 лет

Дорожное освещение

Уличное освещение

Промышленное освещение

Складское освещение

Спортивное освещение

Светодиоды

<1% Пульсации светового потока

Сертификат ЕАС

*Расчетный световой поток светильника
**Возможно изготовление светильников иной цветовой температуры
***Возможно изготовление светильников с иным индексом цветопередачи
****Более подробную информацию уточняйте у наших менеджеров
*****Габариты светильника могут незначительно отличаться

Документ сгенерирован автоматически. Дата генерации: 07-10-2024